# 宝鸡市眉县610326303520025单元020101地块详细规划

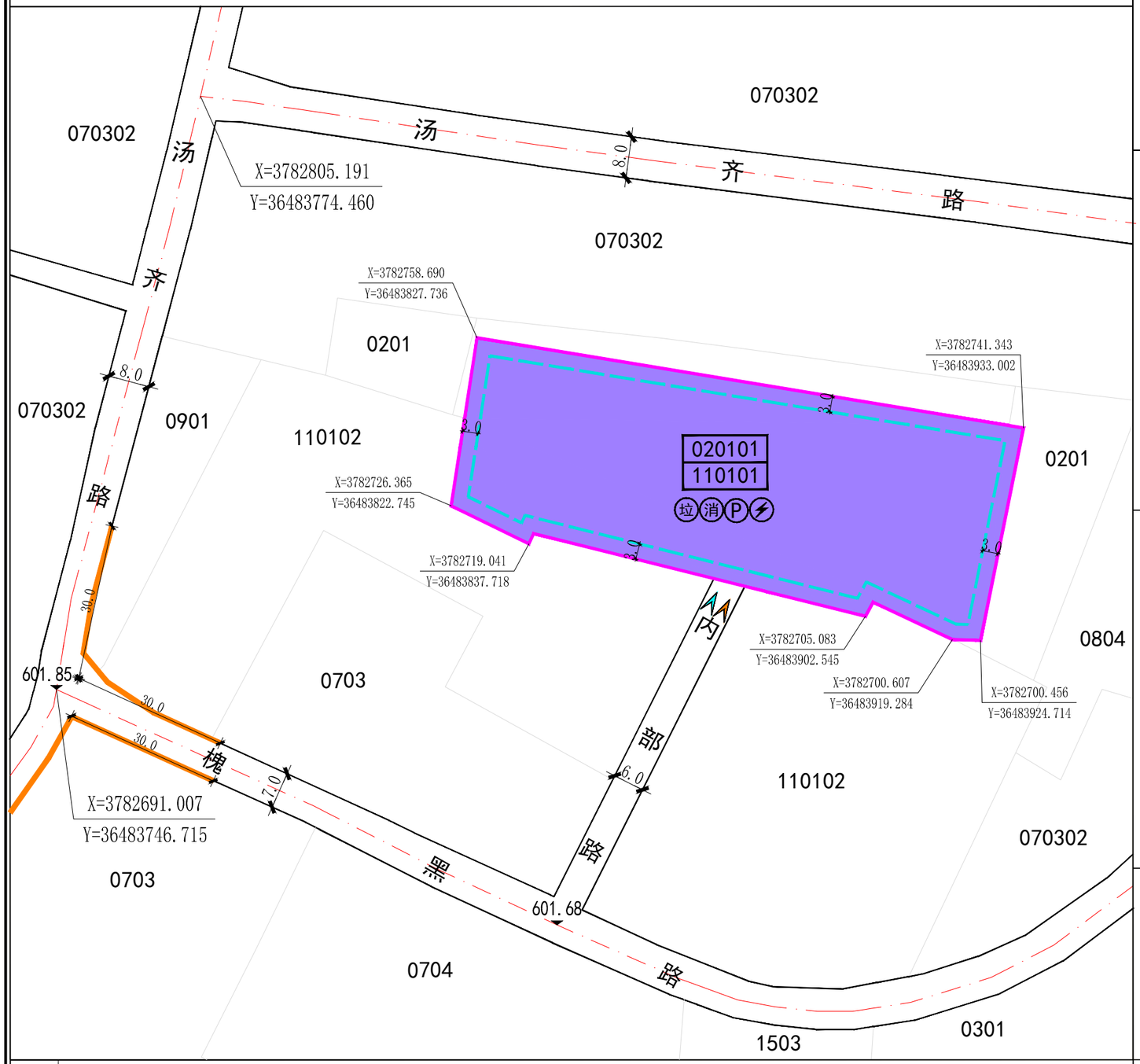


## 图例

- 地块编号 / 用地分类代码
- 城镇村道路
- 地块边界线
- 建筑后退线
- 禁止机动车开口段
- 尺寸标注
- 控制点坐标
- 道路交叉口标高
- 建议机动车出入口方位
- 建议人行出入口方位
- 一类物流仓储用地
- 机动车/非机动车停车场（库）
- 生活垃圾收集点
- 消防设施
- 配电室

眉县自然资源局　　日期　2026.08

## 地块位置图




## 风玫瑰和比例尺

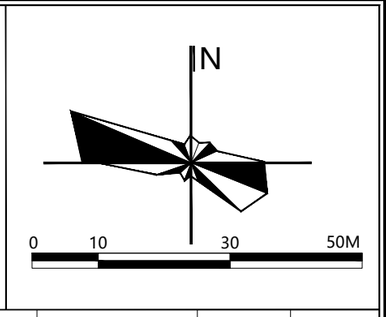


## 地块控制指标一览表

| 地块编号 | 用地分类代码 | 用地分类名称 | 用地面积（㎡） | 容积率 | 建筑密度（%） | 绿地率（%） | 建筑限高（m） | 配套设施 | 建设方式 | 备注 |
|---|---|---|---|---|---|---|---|---|---|---|
| 020101 | 110101（11） | 一类物流仓储用地（仓储用地） | 4035.07 | ≥0.88 | ≥50 | <20 | 24 | —— | 保留用地 | |

## 非独立占地配套设施要求表

| 设施层级 | 序号 | 设施名称 | 设施数量（个） | 用地面积（㎡） | 建筑规模（㎡） | 规划状态 | 建设形式 | 规划建设要求 |
|---|---|---|---|---|---|---|---|---|
| 便民服务设施 | 1 | 生活垃圾收集点 | 1 | —— | —— | 规划 | 可联合设置 | 服务半径不应大于70m，应采用分类收集，宜采用密闭方式。 |

## 道路管控要求

| 道路名称 | 红线宽度（m） | 车道数量 | 断面形式（m） |
|---|---|---|---|
| 汤齐路 | 8 | 双向2车道 | 8 |
| 槐黑路 | 7 | 双向2车道 | 7 |
| 内部路 | 6 | 双向2车道 | 6 |

## 城市设计管控

| 管控要素 | 管控要求 |
|---|---|
| 开敞空间 | 出入口配集散缓冲场地，结合消防通道布局贯通空间，兼顾绿地、应急避险，保障安全、通风及景观隔离。 |
| 建筑高度 | 新建建筑以单层为主，高度不高于24米。 |
| 色彩材质 | 仓储建筑造型简洁规整，采用明快、整洁的色调，外立面色彩应首选浅色系，以反射太阳辐射，降低建筑吸热，减少制冷能耗 。 |
| 街道界面 | 沿街界面摒弃繁杂装饰，贴合物流仓储的产业功能属性，同时兼顾道路沿线景观品质与公共安全管控，严格落实建筑贴线率、界面通透性、防护隔离等硬性要求。 |

## 备注

1. 控制指标中用地性质、容积率、建筑密度、建筑限高、绿地率为强制性指标，必须遵照实施，地块控制指标一览表中的容积率按照相关计算办法执行。
2. 各类建筑用地可兼容性应符合《陕西省城市规划管理技术规定》（2018年）表2.2 建设用地可兼容性表。
3. 用地指标计算应以用地红线为准，因地块详规坐标与实际放线坐标可能存在微小差异，实际用地面积以放线测量坐标为准。
4. 已有设计条件和建设用地规划许可证的地块，其指标以文件规定为准，并在备注中予以说明。
5. 保留地块进行整治改造时，原则上应复核已有规划设计条件，确需调整的应按照程序完成地块实施性详细规划调整。
6. 停车配建、退线控制等规划内容和其他相关技术指标设置需符合国家和省、市相关标准、技术规划及要求，重点地块或区域需要调整的单独予以说明。